9．便利なきっぷ

※運賃（金額・料金）は 2024 年 4 月現在のものです。今後変わる可能性があります。

Campass

大学生限定のお得な『学年定期券』

金額例

滝沢駅から

盛 岡	71,570 円
青 山	56,430 円
厨 川	47,990 円
巣 子	33,010 円

発売期間

毎年度概ね４月上旬～下旬

申し込み期間は３月～４月です。

フェザン買物きっぷ

ＩＧＲ往復乗車券と、フェザンの
お買物券2,000円分がセット

金 額

滝沢・巣子⇔盛岡 2,450 円

利用可能日

土・日・祝日
8/1 ～4、12/30 ～ 1/3

引換券を１か月以内に買い物券に
お引換ください。

ＩＧＲホリデーフリーきっぷ

ＩＧＲ全線を、利用開始当日に限り
何度でも乗り降り自由なきっぷ

金 額

大人 3,000 円 **小児** 1,500 円

利用可能日

土・日・祝日
8/1 ～4、12/30 ～ 1/3

発行日から１か月以内にご利用
ください。
デジタルチケットでも発売中

中学生往復半額きっぷ

土日祝日と長期休暇中の期間
ＩＧＲ全線の往復運賃が半額

金 額

往復運賃が小児運賃と同額

利用可能日

土日祝と
長期休暇期間の毎日

駅の窓口で生徒手帳を
提示してください。

エコ定期制度

定期券をお持ちのご家族と
一緒に乗車すると運賃がお得に

金 額

大人 100 円　**小児** 50 円

利用可能日

土・日・祝日のみ

区 間

定期券区間内

専用の券が必要なものではありません。

路線バスの旅

往復乗車券と各施設の利用券が
セット！毎年内容が変わります

企画例

＊八幡平ハイツまんぞくコース
＊宮古の味覚を満喫散策コース
＊平日限定！ちょっぴり贅沢
ホテルランチコース
etc

内容は変わる可能性があります。

各社定期券

毎日の通勤通学に！
乗車金額がお得になる定期券

金 額

通常乗車金額から
最大 50%OFF!

乗継割引通勤定期券

ＩＧＲいわて銀河鉄道と路線バスがセット
になったオトクな乗継割引通勤定期券

金 額

定期運賃プラス下記金額
1 カ月 +2,600 円
3 カ月＋7,400 円
6 カ月＋14,000 円

利用可能日

通年

特急・急行バスは除きます。

区 間

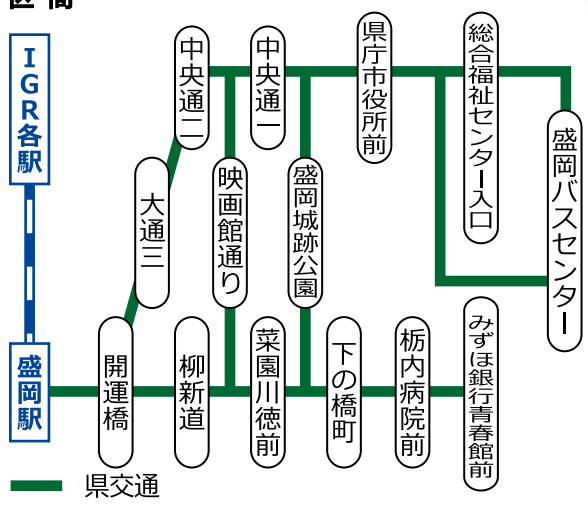

IGRいわて銀河鉄道
岩手県交通
岩手県北バス
JR東日本

いわてホリデーパス

フリーエリア内の普通列車(快速含む)自由
席、BRT及び東日本交通バスの一部区間が
乗り降り自由

金 額

大人 2,500 円　**小児** 1,250 円

利用可能日

土・祝日とGW、夏休み、年始年末時

JR みどりの窓口、指定席券売機で発売。

区 間

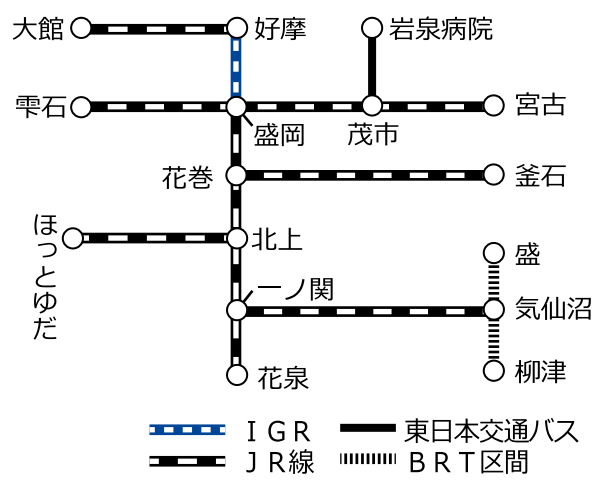

概要のみ掲載しています。
詳細は各事業者へお問い合わせください。

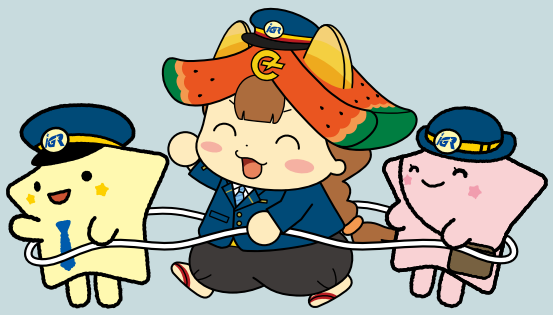

滝沢市×IGRいわて銀河鉄道